UNBRAKED

Ifor Williams Trailers®

BRITAIN'S LEADING
TRAILER MANUFACTURER

En buenas manos

ESPECIALISTAS EN INGENERIA Y DISEÑO DE REMOLQUES

Durante más de 60 años, la gente ha confiado en nuestros remolques, sólo hay que preguntar a un propietario - no son difíciles de encontrar. Como especialistas en diseño e ingeniería de remolques, hemos continuado estableciendo el estándar tanto en el Reino Unido y en gran parte de Europa.

Somos una compañía independiente con un enfoque: construir los mejores productos del mercado. Más de 30.000 personas eligen nuestros remolques cada año, pero no nos quedamos quietos. Nuestra dedicada inversión en nuevas tecnologías y materiales asegura que nuestros productos continúen superando las expectativas de nuestros clientes. Sabemos que la calidad, la resistencia, el valor y la facilidad de mantenimiento son de vital importancia para usted. Por eso los hemos convertido en la fuerza motriz de todo lo que hacemos.

P6e con extras opcionales: rampa con puerta, sobrelaterales de rejilla y ruedas 20.5x8x10 (750kg)

Ifor Williams Trailers
Remolques sin freno

La gama de remolques sin frenos de Ifor Williams proporciona una introducción de bajo costo al remolque para miles de nuevos usuarios cada año.
Muchos propietarios han elegido estos remolques por su facilidad de manejo y arrastre, además de su relación calidad-precio. Las amplias características se suman para hacer de un remolque sin frenos la opción ideal para la carga más pequeña.

La calidad importa
Hay muchos remolques pequeños y ligeros en el mercado hoy en día, pero muy pocos pueden presumir de la resistencia, durabilidad y longevidad que proporciona la gama Ifor Williams sin frenos. La gama multiuso sin frenos ha demostrado ser capaz de soportar los rigores diarios del usuario profesional durante muchos años.

Fácil de remolcar
Si tiene permiso de conducir para un coche, puede remolcar un remolque sin frenos* - requisito mínimo del permiso es la categoría B.

Elección de los diseños
Ofrecemos una selección de remolques sin frenos. Nuestros P5, P6e, P7e y P8e son remolques sin frenos con las ruedas colocadas al lado de la carrocería del remolque.

Nuestros remolques Eurolight sin frenos tienen las ruedas debajo de la carrocería del remolque. La elección es suya: La altura inferior de la plataforma y las opciones de rampa son una característica de la gama 'P'; la versatilidad adicional de los laterales desmontables y el ancho de remolque más estrecho son beneficios particulares de la gama Eurolight.

También fabricamos una popular van cerrado sin frenos, BV64, cuyos detalles se pueden encontrar en nuestro folleto de van cerrados.

*Consulte siempre el manual de los fabricantes de vehículos de remolque para conocer el límite máximo de remolque sin frenos.

Eurolight con laterales de aluminio y caballete frontal

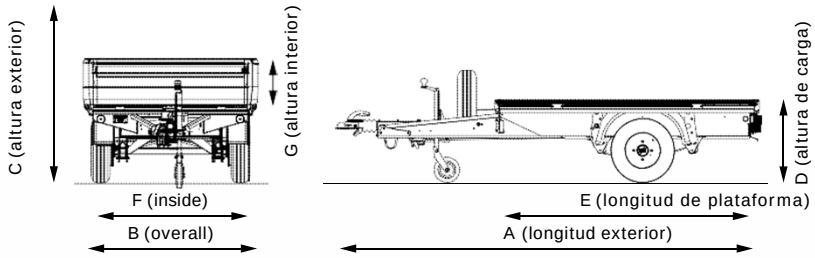

Dimensiones Modelo	Ruedas	A	B	C	D	E	F	G	MMA	Tara
EL071-2012	145/80B10	3.29	1.39	0.99	0.66	2.08	1.30	0.35	750kg	194kg
EL071-2512	145/80B10	3.79	1.39	0.99	0.66	2.58	1.30	0.35	750kg	218kg

*La tara no incluye los extras opcionales

EL071-2012 2.0m x 1.3m plataforma

EL071-2012 con opcionales laterales de chapa

Eurolight sin freno

La mayoría de los diseños de remolques sin frenos tienen ruedas que se sitúan en el lateral del remolque, nuestros remolques P5, P6e, P7e y P8e presentan este tipo de diseño. Sin embargo, hay algunos beneficios distintivos de tener las ruedas metidas debajo de la plataforma del remolque:

- Más estrecho para remolcar - pasará a través de puertas estrechas, o más fácilmente en garajes
- Los laterales pueden ser desmontados - más fácil de cargar - incluso con una carretilla elevadora
- Mayor altura de la plataforma - sin agacharse para recoger una carga pesada o incómoda

Los remolques Eurolight comprenden una gama de remolques de plataforma prácticos y versátiles. La mayoría de los remolques de la gama tienen frenos, pero los dos tamaños de plataforma más pequeños (que se presentan aquí) también están disponibles sin frenos. Esto significa que ofrecen la economía de un remolque sin frenos y aún así tener el mismo chasis robusto de nuestra gama de remolques con frenos.

Los remolques Eurolight tienen el eje de Ifor Williams y tienen una suspensión de ballesta parabólica. El más grande de los dos remolques, tiene un tamaño de cama que puede llevar placas de construcción estándar (tamaño típico de 2,4m x 1,2m).

¿Por qué comprar? Nuestros remolques están construidos para durar y deberían costarle mucho menos a largo plazo en comparación con los remolques construidos con una especificación más inferior:

- Ruedas y neumáticos de gran diámetro: proporcionan una conducción más suave y silenciosa y permiten afrontar más fácilmente los baches.
- Rueda de repuesto de serie
- Ejes de calidad profesional - probados a un valor significativamente mayor que el valor nominal
- Piso laminado de 15mm de espesor, durable y resistente para una larga vida.
- Los rodamientos de ruedas con capacidad para 1000 kg.

Amplia gama de accesorios - hacen que el remolque sea adecuado para aplicaciones de negocios y de ocio

Opciones de accesorios (véase el interior de la contraportada para la lista completa)

- Laterales de aluminio o acero
- Sobrelaterales de rejilla
- Caballete frontal
- El suelo de aluminio
- Puntos de amarre

P5 con rapa y sobrelaterales de rejilla opcionales

P5 with tailboard and GRP top

P5 with ramp and optional weldmesh panelled side extensions

P5 con puerta baja y toldo opcional

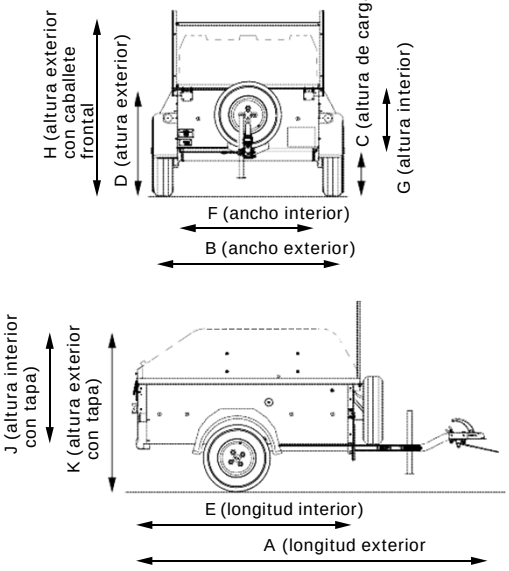

Dimensiones

	Ruedas	A	B	C	D	E	F	G	H	J	K	MMA
P5	145/80B10	2.56	1.41	0.36	0.81	1.53	1.02	0.45	1.37	0.78	1.17	500kg

Diagrams above are shown with optional ladder rack (solid line) and GRP Top (dotted line)
See inside back cover for unladen weight.

P5 remolque sin freno

El P5 es un remolque compacto y cómodo diseñado para uso doméstico y para tareas comerciales ligeras. Este remolque proporcionará muchos años de servicio y durará más que otros remolques menos resistentes disponibles en el mercado. El P5 está disponible con una trampilla o una rampa y ofrece una excelente relación resistencia-peso con un peso bruto máximo de 500 kg y una carga útil a partir de 359 kg.

El P5 se almacena fácilmente en su garaje y cabe por puertas más estrechas que pueden resultar problemáticas para los remolques más anchos. El P5 puede ser remolcado con facilidad y sus laterales profundos (0,45m de profundidad) asegura que el volumen de carga no se vea comprometido.

Desde gravilla, arena y tierra (hasta 14 sacos normales de 25 kg cada uno), hasta losas de hormigón, cubiertas, plantas e incluso electrodomésticos, el P5 es un remolque de introducción ideal que puede ser remolcado por la mayoría de los coches y furgonetas.

¿Vas a acampar? ¿Por qué no cubrir la carga de su remolque con una lona a medida, una forma conveniente y profesional de mantener el contenido de su remolque a cubierto y fuera de la vista. Como alternativa, la lona de GRP es un gran extra opcional para el P5, que ofrece seguridad, mayor volumen y protección contra los elementos.

¿Por qué comprar? Nuestros remolques están construidos para durar y deberían costarle mucho menos a largo plazo en comparación con los remolques construidos con una especificación más baja:

- Las ruedas de 10 pulgadas de diámetro son más grandes que las de la mayoría de los remolques similares y proporcionan un viaje más suave y silencioso.
- Rueda de repuesto de serie
- Ejes de calidad profesional - probados a un valor significativamente mayor que el valor nominal
- Piso laminado de 15 mm de espesor: duradero y resistente para una larga vida.

Amplia gama de accesorios - hacen que el remolque sea adecuado para aplicaciones de negocios y de ocio.

Opciones de accesorios (ver lista completa en el interior de del catálogo)

- Sobrelaterales de rejilla
- Caballete frontal
- Tapa de GRP (Con bisagras, amortiguador de gas y cerradura)
- Lona baja
- Suelo de aluminio

*Consulte el manual de los fabricantes de vehículos de remolque para conocer el límite máximo de remolquesin frenos.
**Requiere un cierre.

P6e ganadero con ruedas 20.5x8x10 tyres (750kg)

P8e con sobrelaterales de rejilla, rampa y ruedas 20.5x8x10

P6e con sobrelaterales de rejilla, rampa trasera y ruedas 20.5x8x10 (750kg)

P6e con sobrelaterales de rejilla opcionales, enganche para quad y ruedas 20.5x8x10 (750kg)

P7e con rampa, gatos traseros opcionales y ruedas 20.5x8x10 (750kg)

P6e con puerta baja y ruedas 145/70R13 (500kg)

P8e Con rampa y ruedas 145/70R13

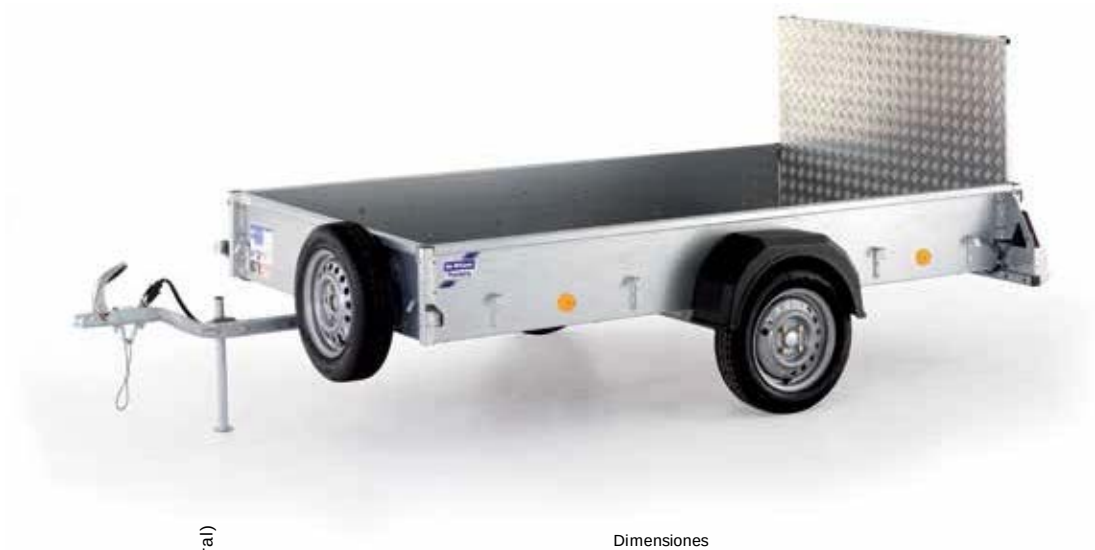

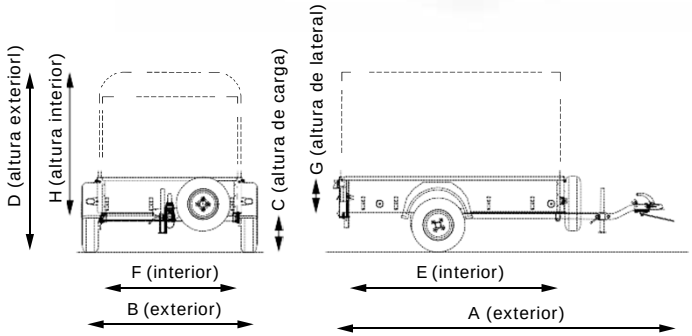

Dimensiones

Trailer	Ruedas	A	B	C	D	E	F	G	H	MMA
P6e	145/80B10	2.95	1.65	0.40	1.58	1.98	1.21	0.31	1.12	500kg
P6e	20.5x8x10	2.95	1.72	0.41	1.59	1.98	1.21	0.31	1.12	750kg
P6e	145/70R13	2.95	1.63	0.40	1.58	1.98	1.21	0.31	1.12	500kg
P6e	145/70R13	2.95	1.63	0.41	1.59	1.98	1.21	0.31	1.12	750kg
P7e	20.5x8x10	3.18	1.72	0.41	1.59	2.21	1.21	0.31	1.12	750kg
P7e	145/70R13	3.18	1.63	0.40	1.58	2.21	1.21	0.31	1.12	500kg
P7e	145/70R13	3.18	1.63	0.41	1.59	2.21	1.21	0.31	1.12	750kg
P8e	20.5x8x10	3.53	1.96	0.41	1.59	2.51	1.45	0.31	1.12	750kg
P8e	145/70R13	3.53	1.87	0.41	1.58	2.51	1.45	0.31	1.12	750kg

P6e/P7e/P8e

Más largos, más fuertes y más resistentes que los remolques que normalmente se venden en tu tienda local de bricolaje o de repuestos de coches, los P6e, P7e y P8e son remolques pequeños con grandes corazones. En la carretera pueden ser remolcados por un coche familiar1, fuera de la carretera incluso pueden ser remolcados por un quad. 1,2 Con opciones de rampa o de caballete delantero, opciones de toldo y de ganado, masas máximas de 500 o 750 kg en la mayoría de los modelos y una gama de accesorios opcionales, el P6e, P7e y P8e sirven para la mayoría de las tareas domésticas, comerciales ligeras y de la granja en general. El eje, la barra de enganche y los paneles de la carrocería de estos remolques están construidos en acero galvanizado. La rampa de carga está revestida de una placa de aluminio de 2 mm de espesor antideslizante.

El P8e es el hermano mayor del P6e y el P7e, siendo más largo y ancho. El P8e lleva cómodamente placas de construcción estándar (tamaño típico de 2,4m x 1,2m).

Además, su generosa anchura permite cargar una variedad de cortacéspedes y la mayoría de los quads de lado a lado.

El P8e está disponible con una puerta trasera, una rampa o con una rampa extendida. La versión con rampa extendida ha sido desarrollada para cargar los cortacéspedes de conductor, que normalmente tienen una distancia al suelo limitada. La rampa extendida cuenta con un asistente para facilitar su uso.

¿Por qué comprar? Nuestros remolques están construidos para durar y deberían costarle mucho menos a largo plazo en comparación con los remolques construidos con una especificación más baja:

- Las ruedas de gran diámetro y los neumáticos de hasta 13" proporcionan una conducción más suave y silenciosa y permiten hacer frente con mayor facilidad a los baches.
- Rueda de repuesto de serie
- Ejes de calidad profesional - probados a un valor significativamente mayor que el valor nominal
- Piso laminado de 18 mm de espesor: duradero y resistente para una larga vida
- Rodamientos de rueda con capacidad para 1000kg

Amplia gama de accesorios - hacen que el remolque sea adecuado para aplicaciones de negocios y de ocio.

Accesorios opcionales(ver el interior de la contratapa para la lista completa)

- Sobrelaterales de rejilla
- Caballete frontal
- Suelo de aluminio
- Extensión de rampa (solo P8e)
- Canopy

1 Consulte el manual del fabricante del vehículo de remolque para conocer masa máxima de remolque sin frenos.

2 Si está equipado con una barra de tracción opcional para Quad Bike. *Requiere cierre.

P8e con sobrelaterales de rejilla, rampa trasera, gatos traseros y ruedas 20.5x8x10

Specifications

Unbraked

	MMA	Ruedas	Puerta baja Tara	Rampa Tara	Tapa con bisagras de fibra (completa con amortiguadores). Tara	Con Canopy y rampa Tara	Con canopy y puerta baja (puerta de rejilla) Tara	Con canopy y puerta baja (puerta de aluminio) Tara	Con Kit ganadero Tara	Suelo de aluminio	Gatos traseros (Par)	Rueda jockey y gatos traseros	Anillas de amarre(Par)	Sobrelaterales de rejilla(remolque con rampa)	Sobrelaterlaes d erejilla(remolque puerta baja)	Caballete frontal	Enganche ATV- Se suministra suelto (sólo tubo de acero)	Protector de pilotos(Par)	Lona baja (Azul)	División interior ganadero
P5	500kg	145/80B10	140kg	145kg	162kg**	-	-	-	-	Opción	Opción	Opción	Opción	Opción	Opción	Opción	-	Opción	Opción	-
P6e	500kg	145/80B10	162kg	170kg*	-	215kg	215kg	210kg	225kg	Opción	Opción	Opción	Opción	Opción	Opción	Opción	Opción	Opción	Option	Opción
P6e	750kg	20.5x8x10	182kg	190kg*	-	235kg	235kg	230kg	245kg	Opción	Opción	Opción	Opción	Opción	Opción	Opción	Opción	Opción	Option	Opción
P6e	500kg	145/70R13	182kg	190kg*	-	235kg	235kg	230kg	245kg	Opción	Opción	Opción	Opción	Opción	Opción	Opción	Opción	Opción	Option	Opción
P6e	750kg	145/70R13	182kg	190kg*	-	235kg	235kg	230kg	245kg	Opción	Opción	Opción	Opción	Opción	Opción	Opción	Opción	Opción	Option	Opción
P7e	750kg	20.5x8x10	195kg	203kg*	-	248kg	248kg	243kg	258kg	Opción	Opción	Opción	Opción	Opción	Opción	Opción	Opción	Opción	Option	Opción
P7e	500kg	145/70R13	195kg	203kg*	-	148kg	148kg	243kg	258kg	Opción	Opción	Opción	Opción	Opción	Opción	Opción	Opción	Opción	Option	Opción
P7e	750kg	145/70R13	195kg	203kg*	-	248kg	248kg	243kg	258kg	Opción	Opción	Opción	Opción	Opción	Opción	Opción	Opción	Opción	Option	Opción
P8e	750kg	20.5x8x10	218kg	228kg***	-	283kg	283kg	278kg	-	Opción	Opción	Opción	Opción	Opción	Opción	Opción	-	Opción	-	-
P8e	750kg	145/70R13	218kg	228kg***	-	283kg	283kg	278kg	-	Opción	Opción	Opción	Opción	Opción	Opción	Opción	-	Opción	-	-

*Estos remolques están disponibles con opción de rampa. Esta es una opción de fábrica y debe ser especificada en el momento del pedido.
Sólo apto para la versión Puerta baja del P5. * La rampa extendida (1.3m/4') está disponible en el P8e. Todos los pesos de los remolques están sin carga y excluyen cualquier accesorio opcional.

Eurolight sin freno

	MMA	Ruedas	Plataforma Tara	Suelo de aluminio	Laterales de aluminio desmontables	Cabecero de aluminio	Laterales de chapa desmontables	Cabecero de chapa	Sobrelaterlaes de rejilla (se requiere laterales)	Caballete frontal (se requier cabecesro)	Patines de carga de acero perforado de 2m de largo (incluye gatos traseros)	Anillas de amarre empotraddas (Par)	Gatos traseros	Kit de ganchos de amarre (Par)	Adaptador de 13P a 7P
EL071-2012	750kg	145/80B10	194kg	Opción	Opción	Opción	Opción	Opción	Opción	Opción	Opción	Opción	Opción	Opción	Opción
EL071-2512	750kg	145/80B10	218kg	Opción	Opción	Opción	Opción	Opción	Opción	Opción	Opción	Opción	Opción	Opción	Opción

INCLUIDA RUEDA DE REPUESTO DE SERIE

The BV64e
El mini-van sin frenos BV64e, nuestro mini-van más pequeño de la gama. Más detalles están disponibles en nuestro folleto de Box Van.

Ifor Williams Trailers

www.AGremolques.com

Product design, descriptions, colours, specifications etc. correct at time of going to press. We constantly strive to improve our products, and from time to time this may result in changes to our range or to individual models. Please check that design, description, colours, specifications described in this brochure are still valid at the time of placing an order.

Our distributors have extensive product knowledge and will be pleased to offer assistance in the selection of your trailer.

© Ifor Williams Trailers Ltd 2015.

All rights reserved.

No part of this publication may be reproduced in any form or by any means, without the prior written permission of Ifor Williams Trailers Ltd.

07/13